Resistente a la corrosión

Higiénico y neutral para los alimentos gracias a una superficie lisa

Tracción óptima gracias a 2 motores

Con protección frente a chorros de agua

Dirección eléctrica

EJE i25/EJC i15/EJC i15z

Transpaleta / apilador de acero inoxidable (2.500/1.500 kg)

Las transpaletas y apiladoras de acero inoxidable de Jungheinrich están concebidas para ser usadas en aplicaciones muy duras en entornos corrosivos y húmedos y para cumplir al mismo tiempo las exigencias higiénicas más estrictas. Dos motores separados garantizan una tracción potente así como una manipulación excelente incluso en pavimentos irregulares. El acero inoxidable de alta calidad y la electrónica encapsulada y protegida contra chorros de agua garantizan una limpieza y desinfección fáciles. A ello hay que sumar empaquetaduras de tecnología punta: todos los componentes móviles disponen de una protección adicional. De esta manera las transpaletas y apiladoras de acero inoxidable de Jungheinrich satisfacen los requerimientos exigentes tanto de la industria alimentaria como de la industria farmacológica y química. La plataforma del conductor opcional convierte en un abrir y cerrar de ojos a la máquina para conductor acompañante en una máquina para conductor autoportado aumentando así el confort de manejo sobre todo el transporte en recorridos más largos.

JUNGHEINRICH
Machines. Ideas. Solutions.

EJE i25/EJC i15/EJC i15z

EJE i25

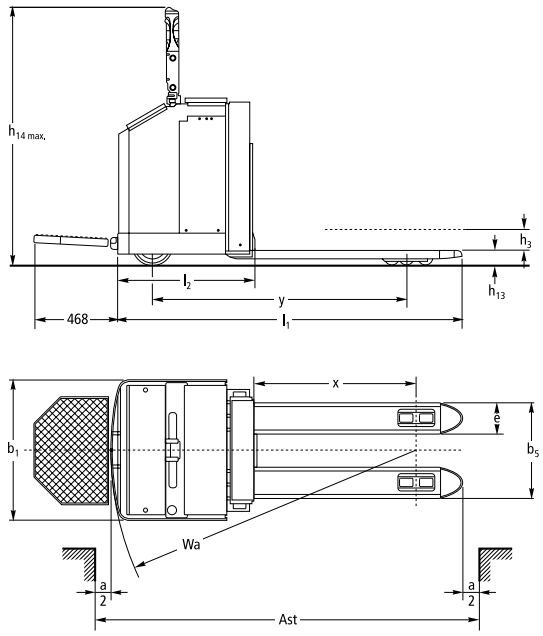

EJC i15z

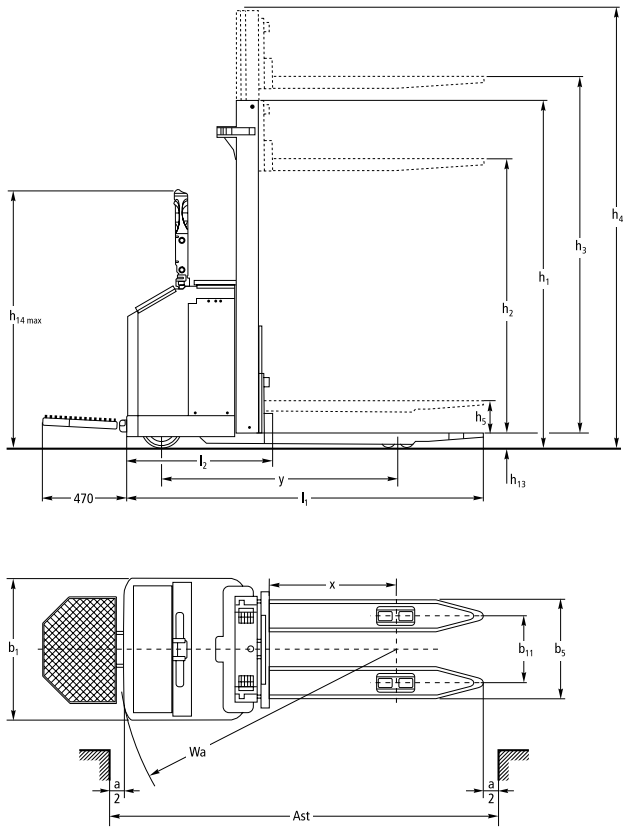

Datos técnicos según VDI 2198

Matrícula	1.1	Fabricante (abreviatura)			Jungheinrich		
	1.2	Denominación de tipos del fabricante			**EJE i25**	**EJC i15**	**EJC i15z**
	1.3	Tracción			Eléctrico		
	1.4	Manejo manual, a pie, en plataforma, sentado, en carretillas recogepedidos			Conductor a pie		
	1.5	Capacidad de carga/carga	Q	t	2.5	1.5	1.5
	1.6	Distancia al centro de gravedad de la carga	c	mm	600		
	1.8	Distancia a la carga	x	mm	1072[1)]	712	709
	1.9	Distancia entre ejes	y	mm	1642[1)]	1329	1445
Pesos	2.1.1	Tara incl. batería (véase línea 6.5)		kg	862	1212	1412
Ruedas/chasis	3.1	Bandaje			PU		
	3.2	Tamaño de ruedas, delanteras		mm	230 x 75		
	3.3	Tamaño de ruedas, traseras		mm	85 x 65		
	3.5	Ruedas, cantidad delante/detrás (x = motrices)			2-2x/4		
	3.6	Ancho de vía, delante	b_{10}	mm	470		
	3.7	Ancho de vía, detrás	b_{11}	mm	365	380	380
Dimensiones básicas	4.2	Altura del mástil de elevación (sin extender)	h_1	mm		2370[13)]	2370[13)]
	4.3	Elevación libre	h_2	mm		1975[13)]	1975[13)]
	4.4	Elevación	h_3	mm	120	2000[13)]	2000[13)]
	4.5	Altura de mástil extendido	h_4	mm		2395[13)]	2395[13)]
	4.6	Elevación inicial	h_5	mm			200
	4.9	Altura de la barra timón en posición de marcha mín./máx.	h_{14}	mm	1024 / 1596[2)]		
	4.15	Altura bajada	h_{13}	mm	90		
	4.19	Longitud total	l_1	mm	1930[11)]	2016[7)]	2131
	4.19.1	Longitud total (larga)		mm	2400	2486	2601
	4.20	Longitud hasta dorsal de horquillas	l_2	mm	765	816	931
	4.21	Ancho total	b_1/b_2	mm	790		
	4.22	Medidas de las horquillas	s/e/l	mm	55 / 170 / 1165	75 / 180 / 1200	75 / 190 / 1200
	4.25	Ancho exterior sobre horquillas	b_5	mm	535	560	570
	4.32	Margen con el suelo, centro distancia entre ejes	m_2	mm	40		
	4.34	Ancho del pasillo de trabajo con palet 800 × 1200 longitudinalmente	Ast	mm	2198[12)]	2253[8)14)]	2366[9)14)]
	4.35	Radio de giro	W_a	mm	1821 / 2265[10)]	1561 / 2001[5)]	1674 / 2115[6)]
Prestaciones	5.1	Velocidad de marcha con/sin carga		km/h	5.4 / 6		
	5.2	Velocidad de elevación con/sin carga		m/s	0.06 / 0.09	0.16 / 0.25	0.16 / 0.25
	5.3	Velocidad de descenso con/sin carga		m/s	0.09 / 0.06	0.38 / 0.12	0.38 / 0.12
	5.8	Capacidad máx. de ascenso con/sin carga		%	10 / 10		
	5.10	Freno de sevicio			eléctrico		
Sistema eléctrico	6.1	Motor de tracción, potencia S2 60 min.		kW	1,5[4)]	1,5[3)]	1,5[3)]
	6.3	Batería según DIN 43531/35/36 A, B, C, no				No	No
	6.4	Tensión de la batería/capacidad nominal K5		V/Ah	24 / 344		
	6.5	Peso de la batería		kg	262		
Otros	8.1	Tipo de mando			AC SpeedControl		

1) bajado
2) Con plataforma opcional: 1024 / 1446 mm
3) Dos motores
4) Dos motores de tracción
5) Sin plataforma 1561 mm / con plataforma opcional 2001 mm
6) Sin plataforma 1674 mm / con plataforma opcional 2115 mm
7) Sin plataforma 2016 mm / con plataforma opcional 2486 mm
8) Sin plataforma 2253 mm / con plataforma opcional 3693 mm
9) Sin plataforma 2366 mm / con plataforma opcional 2807 mm
10) Sin plataforma opcional 1821 mm / con plataforma opcional (extendida) 2265 mm
11) Sin plataforma opcional 1930 mm / con plataforma opcional (extendida) 2400 mm
12) Sin plataforma opcional 2198 mm / con plataforma opcional (extendida) 2640 mm
13) Valores para el mástil simple: con mástil ZT - h1 = 1960 mm, h2 = 186 mm, h3 = 3000 mm, h4 = 3395 mm
14) Valores válidos para el giro delante de una ubicación libre

Esta hoja técnica conforme a la directiva VDI 2198 indica sólo los valores técnicos del equipo estándar. Un bandaje diferente, otros mástiles de elevación, dispositivos adicionales, etc. pueden dar otros valores.

Aprovechar las ventajas

Acceso óptimo al compartimento del grupo de tracción para trabajos del servicio técnico

Barra timón sellada

Dos motores - una máquina potente

Propiedades de marcha óptimas en casi cualquier pavimento gracias a una tecnología robusta:

- Tracción y estabilidad lateral excelentes en cualquier situación gracias a dos motores de tracción separados.
- Gran fuerza motriz y frenado fiable.
- Los residuos y la humedad sobre el pavimento no son ningún obstáculo.

Resistente al agua

- Resistente a la limpieza a alta presión y a sistemas de desinfección:
- encapsulado del cabezal de la barra timón.
- Cubierta estanca del mando y de la tracción.
- No se acumulan líquidos en las muescas.

Higiénica y práctica

- Superficie resistente a la abrasión incluso en uso intenso.
- Resistente a la adherencia de suciedad y de bacterias gracias al pulido con chorro de bolas de vidrio.
- Cumple los requisitos del Reglamento CE relativo a la higiene en la producción alimentaria.
- Supera sin problemas las irregularidades del pavimento gracias a la elevación inicial (opcional).

Materiales de alta calidad

La adaptación consecuente a los requerimientos de las aplicaciones garantiza un alto grado de disponibilidad y una larga vida útil. *Resistencia a la herrumbre incluso en entornos corrosivos. *Todo el chasis es de acero inoxidable V2A estable, el mástil de acero dúplex extremadamente sólido y resistente. *Todos los elementos de mando son de plástico de alta calidad. *Bastidor robusto con un grosor de 8 mm.

Manipulación ergonómica

El mando electrónico facilita una manipulación fácil y segura: *Ángulo de giro de 60 grados para una marcha en curva de 92 grados. *Plataforma de conductor (opcional) para recorridos largos. *Fácil cambio de batería debido a la extracción lateral.

Partner of
JUNGHEINRICH

CATER
CARRETILLAS TERRASSA, S.L.

C/. Miño, 112, nave 2
Pol. Ind. Santa Margarita
08223 TERRASSA (Barcelona)
Tel. 937 847 878
Fax 937 318 395

e-mail: info@cater-sl.com
www.cater-sl.com

Las fábricas alemanas de Norderstedt y Moosburg están certificadas. ISO 9001 ISO 14001

Las carretillas de Jungheinrich cumplen los requisitos de seguridad europeos. CE

JUNGHEINRICH
Machines. Ideas. Solutions.

T_EJE i25/EJC i15/EJC i15z_062014_es_ES_000